男子準決勝

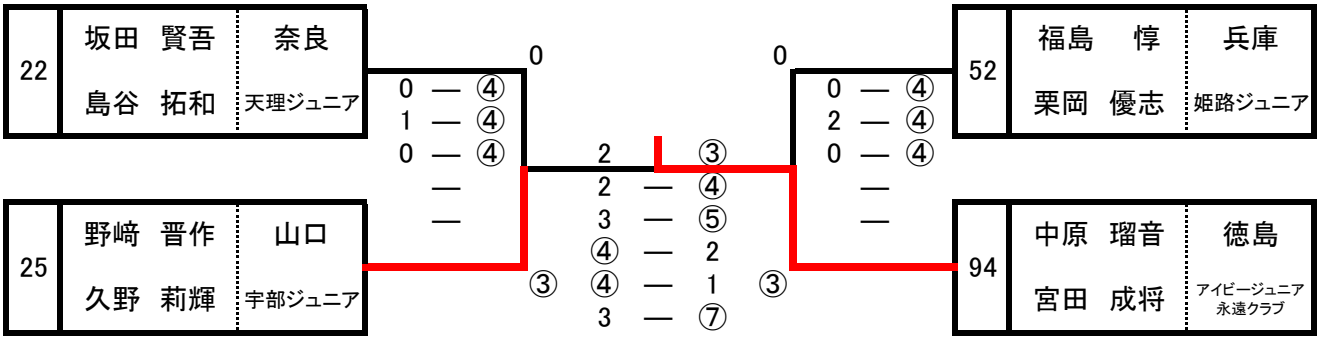
22
坂田　賢吾
島谷　拓和
奈良
天理ジュニア
25
野﨑　晋作
久野　莉輝
山口
宇部ジュニア
52
福島　惇
栗岡　優志
兵庫
姫路ジュニア
94
中原　瑠音
宮田　成将
徳島
アイビージュニア
永遠クラブ

女子準決勝

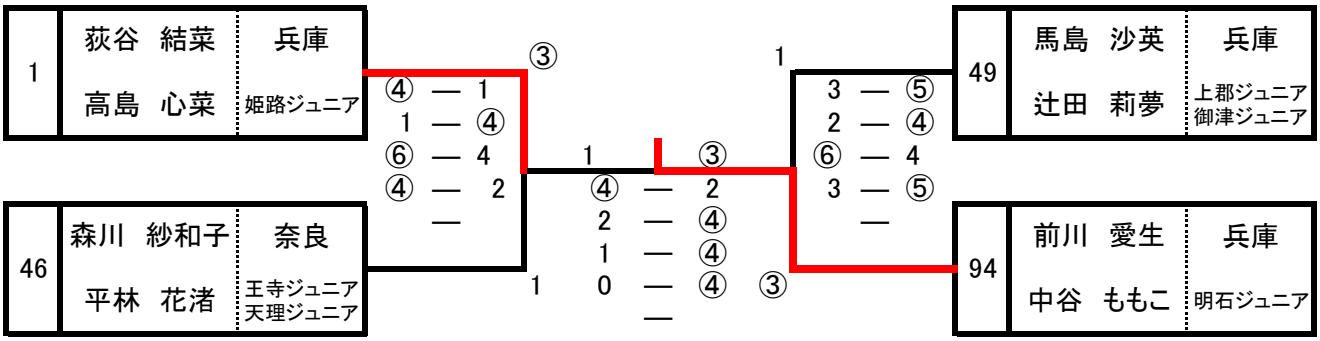
1
荻谷　結菜
高島　心菜
兵庫
姫路ジュニア
46
森川　紗和子
平林　花渚
奈良
王寺ジュニア
天理ジュニア
49
馬島　沙英
辻田　莉夢
兵庫
上郡ジュニア
御津ジュニア
94
前川　愛生
中谷　ももこ
兵庫
明石ジュニア