2019.5.3周南市

第36回全日本小学生ソフトテニス選手権大会山口県予選会
女子決勝トーナメント

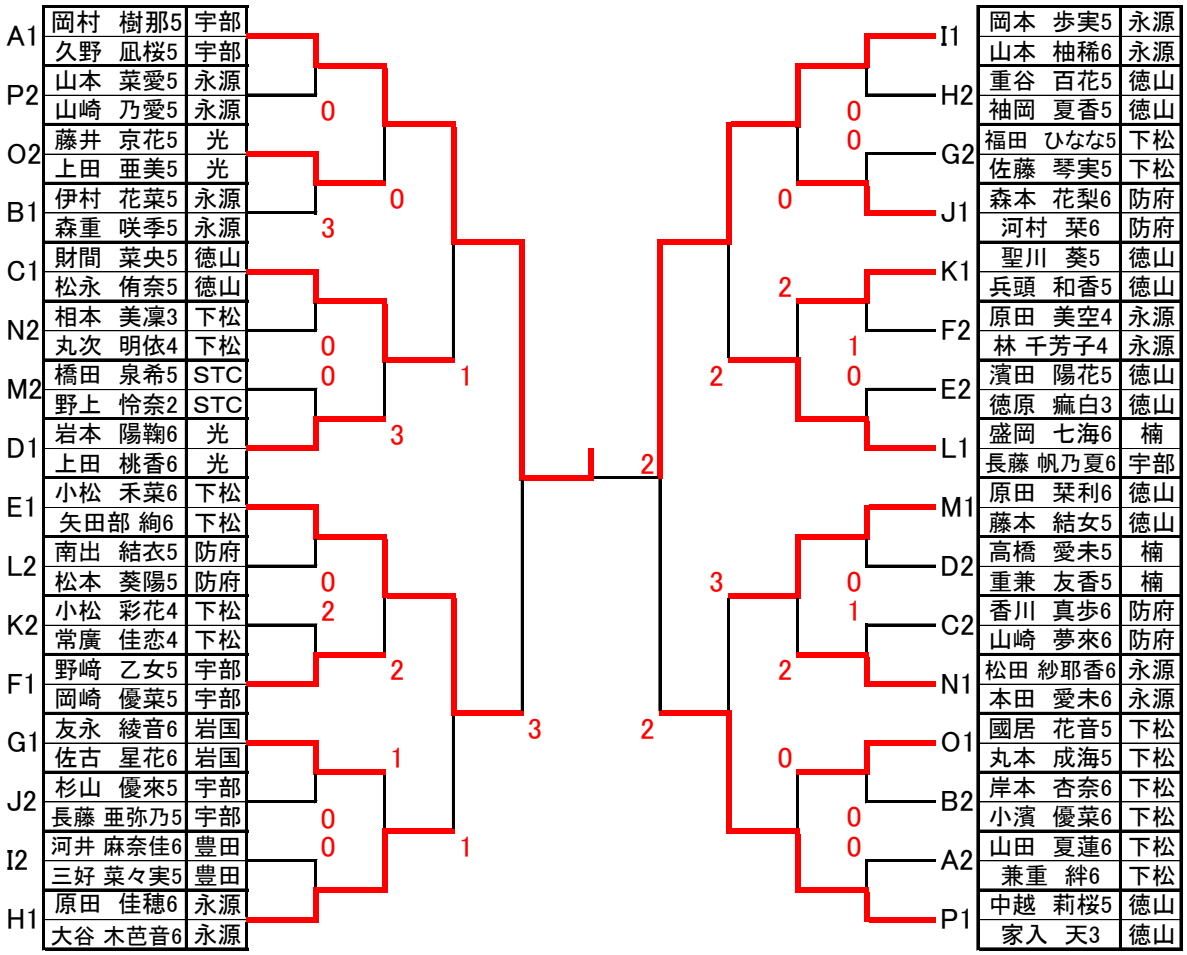

☆3位決定戦

☆5位6位決定戦

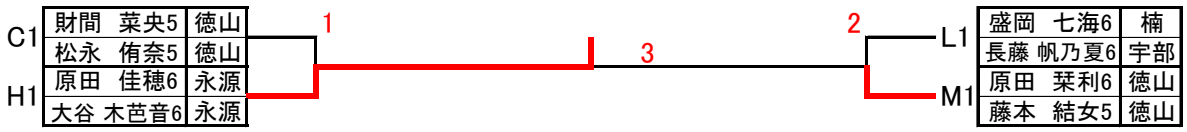

☆7位8位決定戦