R6.4.14宇部市

第28回中国地区小学生ソフトテニス選手権大会山口県予選会

男子の部

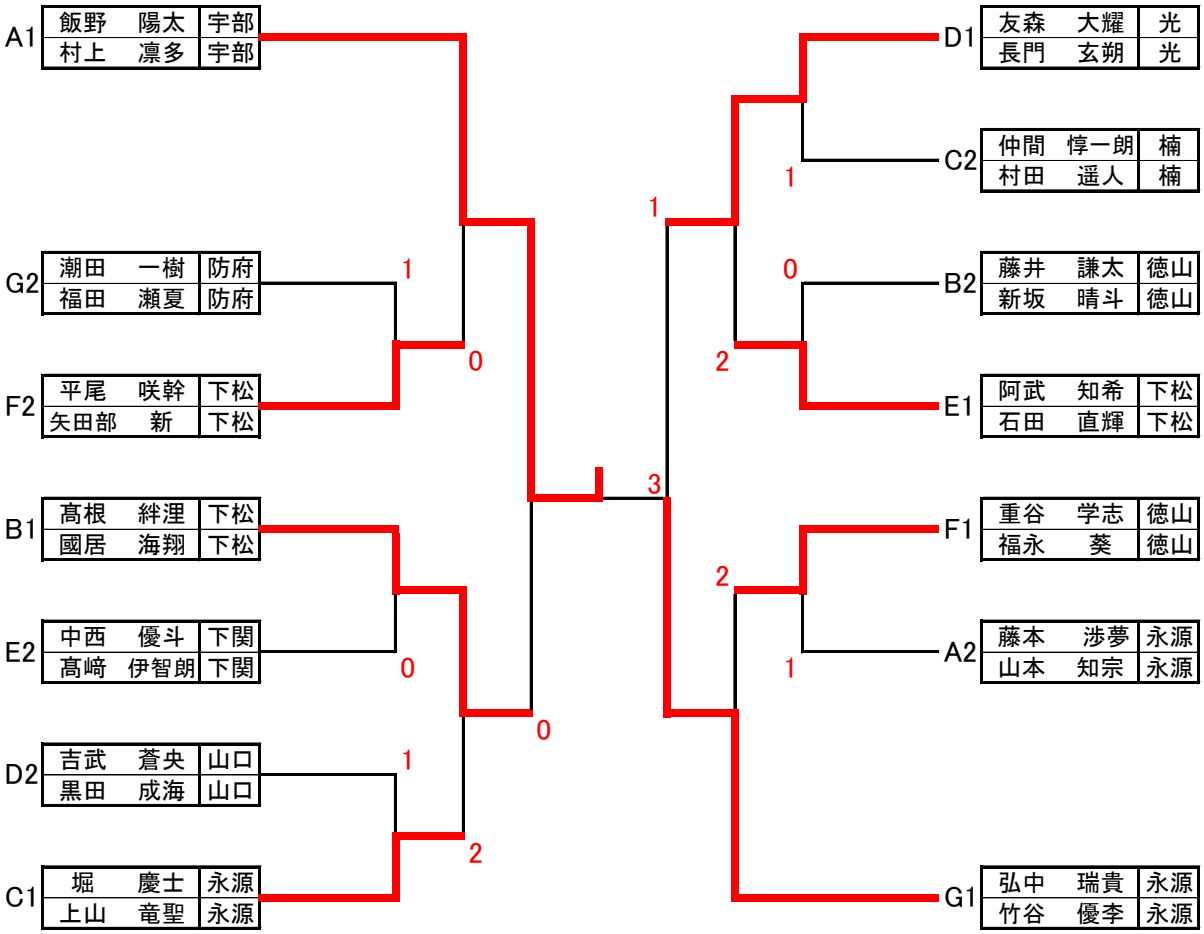

☆3位決定戦

☆5位6位決定戦

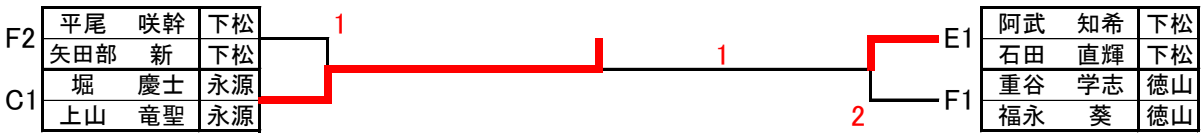

☆7位8位決定戦