令和６年度山口県小学生ソフトテニス連盟第３回交歓会

2024/8/17　宇部中央公園テニスコート
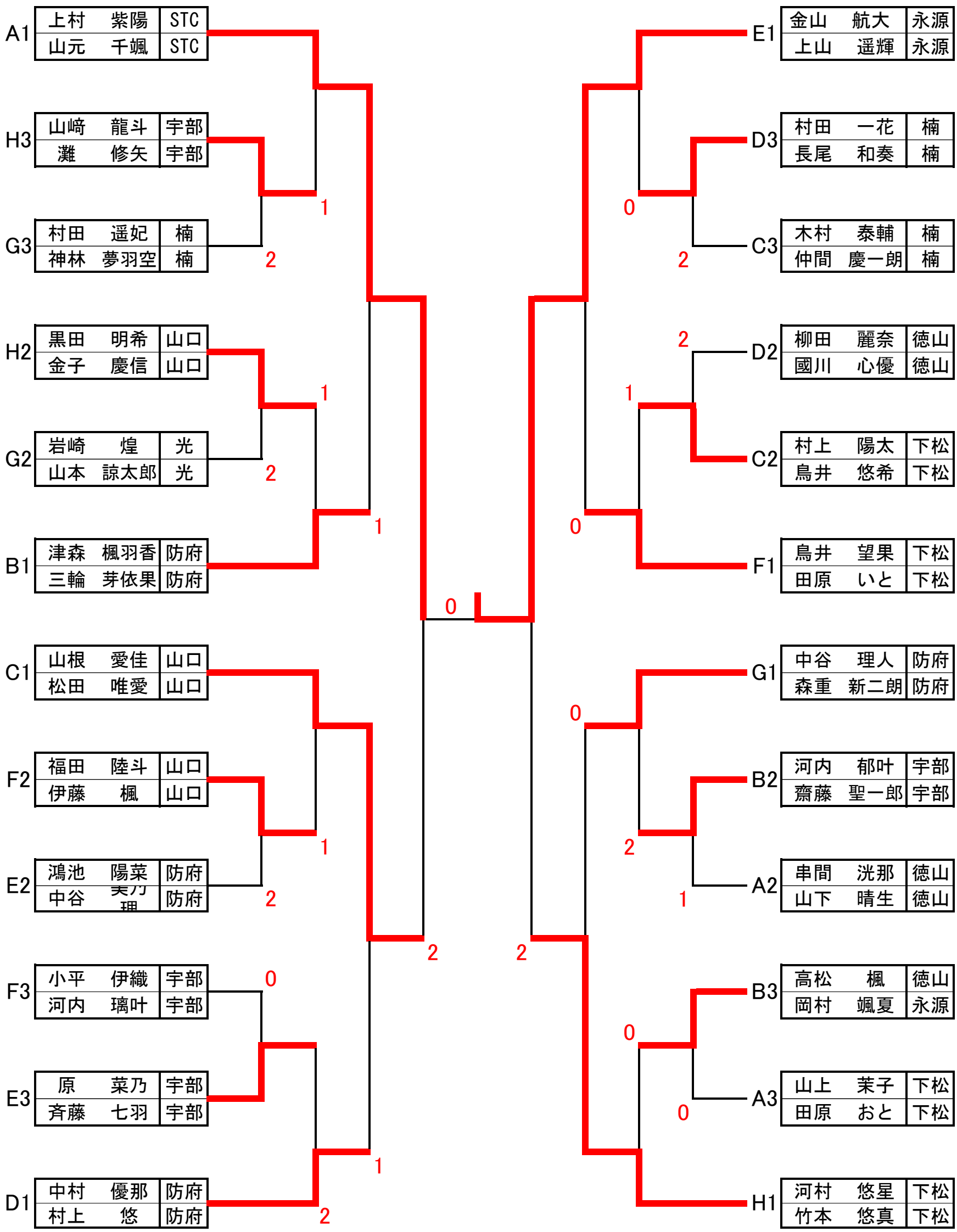
◇決勝トーナメント